男子シングルスB級

1/2

1	野島　博明	S－SHOT
2	BYE	
3	山崎　貴志	—
4	岩波　宏和	三菱電機神戸
5	葛原　篤志	ナブテスコ
6	宮崎　治郎	—
7	沼田　和臣	タルミグリーンTC
8	宮本　勝利	TEAM　MARS
9	高本　克彦	ﾕﾆﾊﾞｰ神戸TC
10	嶋村　邦彦	R3！
11	古川　貴浩	富士通テン
12	平上　靖	24OTS
13	森本　康之	ナブテスコ
14	野村　昌弘	北斗
15	能登　邦之	QUUN
16	古川　昌紀	神大教職員テニス部
17	永山　健	M's企画
18	遠藤　剛之	—
19	市丸　順也	S－SHOT
20	小林　慶彦	—
21	田角　宗一	ナブテスコ
22	游　亮尚	—
23	宮田　良二	R3！
24	石田　一朗	GAUCHO
25	宮崎　竜一	タルミグリーンTC
26	河田　一弘	—
27	吉村　武英	RITS
28	岡山　明央	S－SHOT
29	枝川　文彦	ナブテスコ
30	青木　崇	R3！
31	木下　和昭	—
32	今西　道泰	Garnets

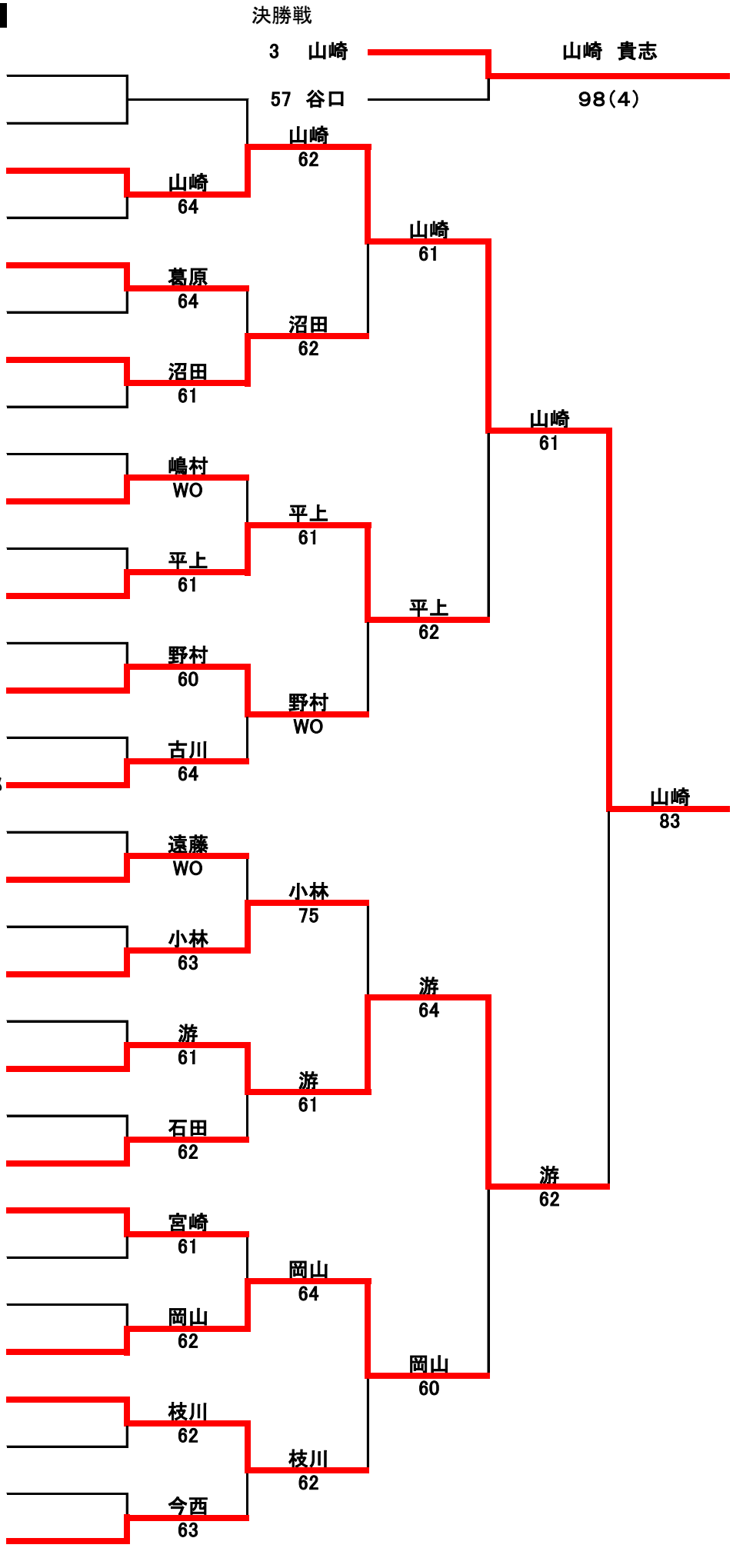

2/2
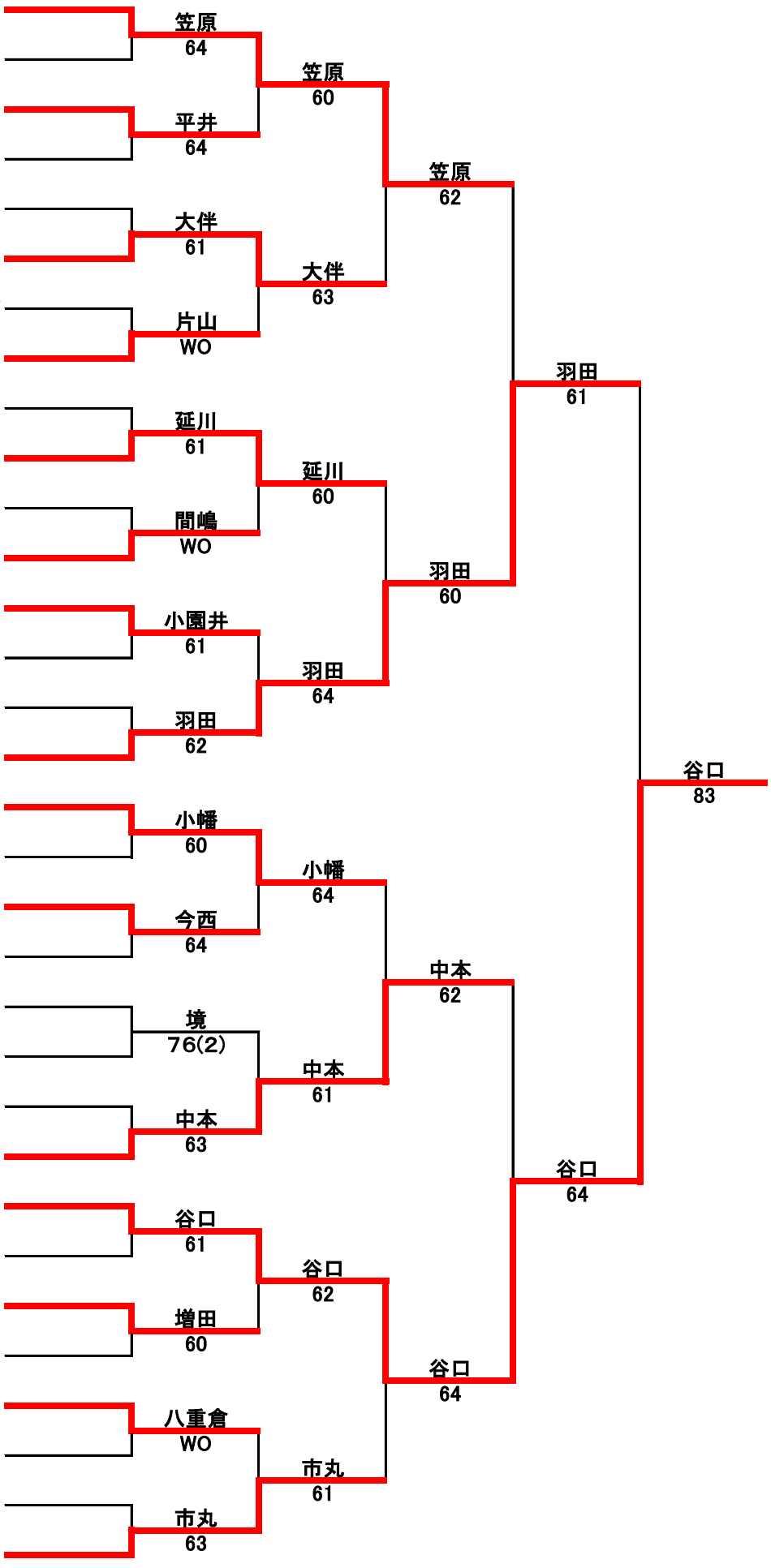
33	笠原　薫	神戸LTC
34	間宮　仁史	—
35	平井　克昌	R3！
36	上住　久博	富士通テン
37	野田　恵介	ナブテスコ
38	大伴　真也	Team☆WinFameﾃﾆｽｸﾗﾌﾞ
39	服部　直樹	ﾗｹｯﾄﾊﾟﾙテニスクラブ
40	片山　順雄	タルミグリーンTC
41	塚本　哲也	R3！
42	延川　広	NEC神戸
43	細井　宏貴	—
44	間嶋　隼平	ナブテスコ
45	小園井　大樹	SU梅八
46	沼田　子路	S－SHOT
47	井上　泰司	—
48	羽田　圭寛	土山’s
49	小幡　淳	R3！
50	白木　康博	三菱電機
51	今西　忠久	Garnets
52	中山　英二	新明和工業
53	境　富士夫	24OTS
54	香川　健太	ナブテスコ
55	中野　真吾	—
56	中本　聡	神大教職員テニス部
57	谷口　宏隆	神戸製鋼所
58	野村　宗弘	北斗
59	増田　一瞳	R3！
60	板倉　誠吾	—
61	八重倉　光輝	ナブテスコ
62	岩田　悟志	三菱電機神戸
63	前川　達也	—
64	市丸　勝之	S－SHOT