一般 男子Bシングルス その1

1	竹内 基	ねこまじん
2	BYE	
3	小島 明史	―
4	北山 裕教	アシックス
5	城下 寛和	ユニバー神戸TC
6	小園井 大樹	JJ Jacks
7	BYE	
8	香川 健太	ナブテスコ
9	金谷 憲二	Noah IS HAT神戸
10	BYE	
11	BYE	
12	鎌田 一	サニーサイドアップTT
13	徳村 輝大	REX KOBE
14	阿知良 浩人	―
15	BYE	
16	永久 正人	三菱電機神戸
17	田邊 裕一	―
18	BYE	
19	児玉 航	ナブテスコ
20	音湘 一樹	―
21	大井 慎一	富士通テン
22	BYE	
23	BYE	
24	嶋村 邦彦	R3！
25	宇津原 宏太朗	ノア名谷
26	BYE	
27	BYE	
28	森 賢二郎	三菱重工神戸
29	村上 豊	ICTC
30	髙島 義尚	―
31	BYE	
32	柳谷 彰人	bamboo
33	賀内 祐介	富士通テン
34	BYE	
35	絹田 啓人	―
36	塚本 哲也	R3！
37	川手 伸彦	JJ Jacks
38	BYE	
39	BYE	
40	笠原 薫	神戸LTC
41	松本 典大	SRI-TC
42	BYE	
43	BYE	
44	野村 昌弘	北斗
45	古木 研治	COSANA
46	追立 知浩	富士通テン
47	BYE	
48	髙原 大	甲南大学大学院
49	古川 昌紀	神大教職員
50	BYE	
51	細井 宏貴	-
52	細谷 智	川崎重工神戸
53	青木 大地	REX KOBE
54	中村 公胤	―
55	BYE	
56	西林 宏樹	アシックス
57	江藤 洋平	―
58	BYE	
59	米田 誠	―
60	松田 靖弘	ナブテスコ
61	藏本 高志	ノア垂水
62	高井 雅人	垂水ｸﾞﾘｰﾝ
63	BYE	
64	小幡 淳	R3！

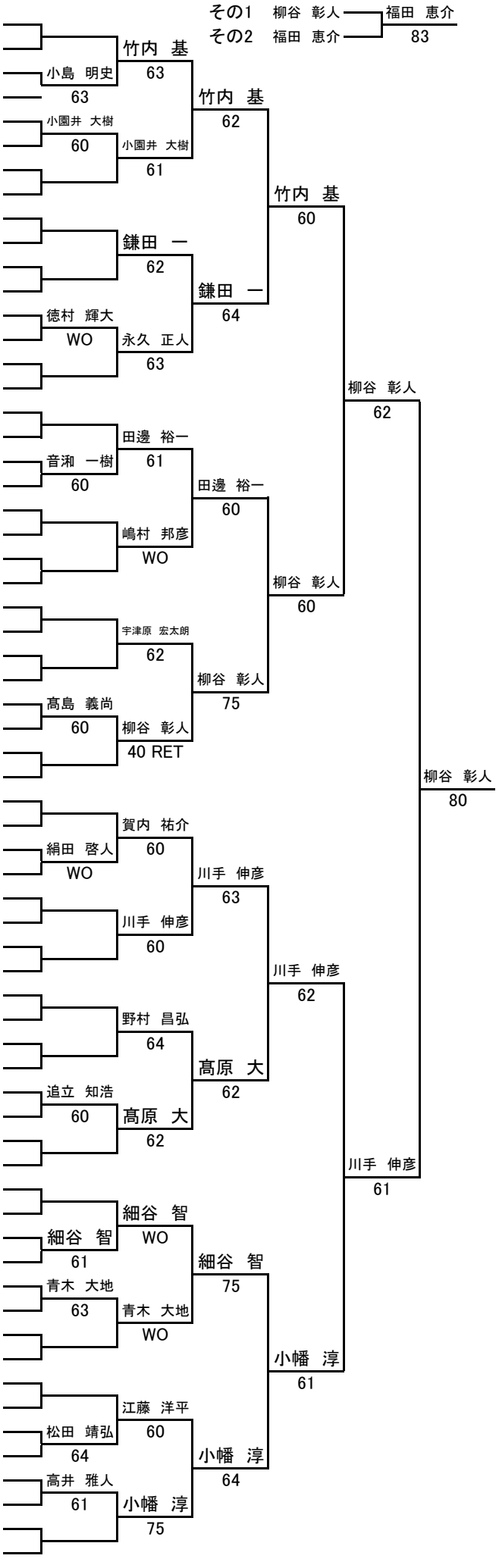

一般 男子Bシングルス その2
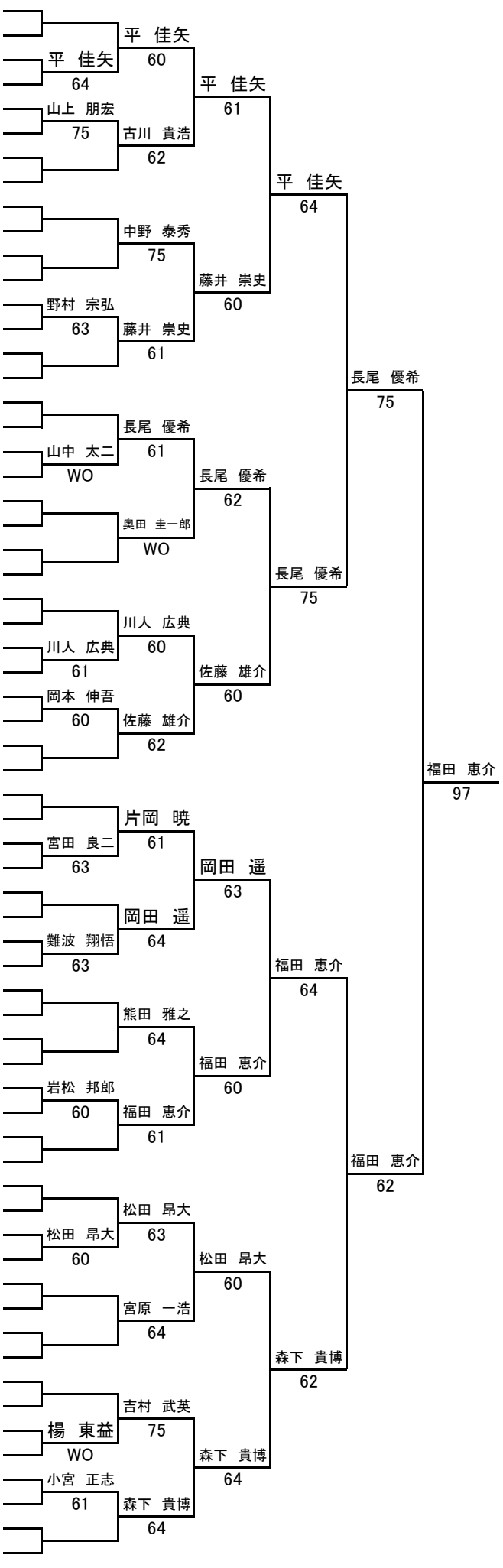
65	田角 宗一	ナブテスコ
66	BYE	
67	川崎 圭介	R3！
68	平 佳矢	三菱重工神戸
69	南部 栄一郎	神戸LTC
70	山上 朋宏	—
71	BYE	
72	古川 貴浩	富士通テン
73	河野 真貴	COSANA
74	BYE	
75	BYE	
76	中野 泰秀	三菱電機神戸
77	野村 宗弘	北斗
78	岡崎 和洋	チームK
79	BYE	
80	藤井 崇史	川崎重工明石
81	長尾 優希	トップアスリート神戸
82	BYE	
83	山中 太二	すずらんローンTC
84	宮前 和彦	ブルーバード
85	奥田 圭一郎	ブルーバード
86	BYE	
87	BYE	
88	清原 崇之	神戸製鋼所
89	日野 秀一	—
90	BYE	
91	川人 広典	ニッシン
92	西村 成人	ナブテスコ
93	岡本 伸吾	Picnic Club
94	山崎 亮太	—
95	BYE	
96	佐藤 雄介	三菱重工神戸
97	片岡 暁	アシックス
98	BYE	
99	宮田 良二	R3！
100	小森 一央	富士通テン
101	岡田 遥	COSANA
102	BYE	
103	真鍋 雅彦	チームせんと
104	難波 翔悟	三菱重工神戸
105	芝口 信之	—
106	BYE	
107	BYE	
108	熊田 雅之	フレームショット
109	岩松 邦郎	KUSTC
110	八重倉 光輝	ナブテスコ
111	BYE	
112	福田 恵介	REX KOBE
113	中山 英二	新明和工業テニス部
114	BYE	
115	松田 昂大	アシックス
116	且田 祐史	—
117	大畠 正裕	R3！
118	BYE	
119	BYE	
120	宮原 一浩	ダンロップテニススクール
121	吉村 武英	ダンロップテニススクール
122	BYE	
123	楊 東益	bamboo
124	山口 洋平	ブルーバード
125	井並 直也	—
126	小宮 正志	—
127	BYE	
128	森下 貴博	広野田園