2018年第３１回神戸市小学生学年別テニス大会 ５・６年男子シングルス　本戦　1/2

1	前原　佑太	REX KOBE
2	近藤　迅星	テン・IFT
3	信川　智明	神戸LTC
4	中野　龍樹	コパンMTS須磨
5	伊福　剣登	すま離宮ＴＳ
6	向　奏太	在住
7	鈴木　祐正	PanaChildren
8	奥村　侑一郎	酒井テニス企画
9	石倉　悠人	ITC
10	赤松　嶺	ノアＴＡ垂水
11	釜坂　勇輝	タルミグリーンTC
12	西村　匠翔	すま離宮ＴＳ
13	豊島　慶大	在住
14	伊藤　瑛太	ル・クールＴＡ
15	上杉　仁	神戸LTC
16	徳永　仙一	TEAM　MARS
17	八尾　駿輝	ACE.TC
18	寺田　悠斗	PanaChildren
19	茅嶋　信佑	ロイヤルヒル’８１TC
20	松尾　翔真	ノアＴＡ垂水
21	白井　佑弥	ITC
22	平田　悠介	酒井テニス企画
23	竹内　稔	T-note
24	武井　真樹	在住
25	谷口　遥哉	すま離宮ＴＳ
26	小林　煉	タルミグリーンTC
27	信下　玄太郎	PanaChildren
28	北中　賢信	ITC
29	木村　多聞	しあわせのむらTS
30	酒井 涼雅	ダンロップTS
31	狗巻　空	テン・IFT
32	宮永　拓斗	ロイヤルヒル’８１TC
33	北川　智也	神戸LTC
34	井伊　祥太	ノアＴＡ垂水
35	西山　蒼司	すま離宮ＴＳ
36	高瀬　瑛史	ITC
37	家高　佳紀	在住
38	出井　綜太郎	GR８
39	齊藤　凛太朗	テン・IFT
40	島田　大輝	タルミグリーンTC
41	高橋　勘介	酒井テニス企画
42	岩本　琉空	神戸LTC
43	藤本　楓汰	COSANA
44	真鍋　恕寛	PanaChildren
45	宮本　善吏	ノアＴＡ垂水

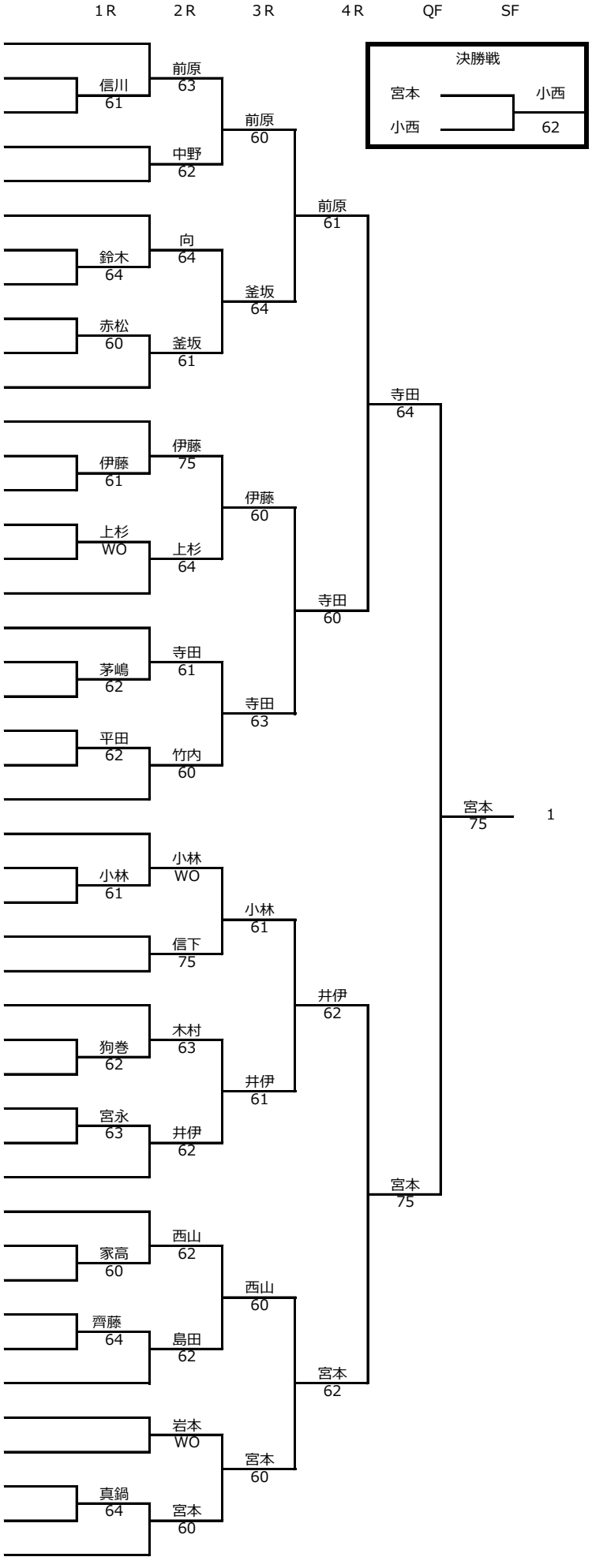

2018年第３１回神戸市小学生学年別テニス大会　５・６年男子シングルス　本戦　2/2

46	戸谷　燦太	（	PanaChildren ）
47	福崎　陽太	（	ITC ）
48	宮本　瑛太	（	すま離宮ＴＳ ）
49	北尾　英太	（	Trantotte ）
50	猿橋　煌大	（	ノアＴＡ垂水 ）
51	山内　征樹	（	TEAM　MARS ）
52	西崎　伊織	（	酒井テニス企画 ）
53	白井　裕樹	（	在住 ）
54	住友　駿介	（	神戸LTC ）
55	山下　晴雄	（	REX KOBE ）
56	横関　凌空	（	コパンMTS須磨 ）
57	笠原　謙人	（	タルミグリーンTC ）
58	福尾　仁之介	（	すま離宮ＴＳ ）
59	徳山　敦士	（	PanaChildren ）
60	照井　遥太	（	しあわせのむらTS ）
61	土井　英敬	（	在住 ）
62	新井　健斗	（	テン・IFT ）
63	廣瀬　翔大	（	酒井テニス企画 ）
64	名楽　陽人	（	ITC ）
65	魚原　連	（	ウエストヒルTA ）
66	川崎　遼太	（	ノアＴＡ垂水 ）
67	今西　珀人	（	すま離宮ＴＳ ）
68	三木　元気	（	タルミグリーンTC ）
69	白崎　煌	（	ACE.TC ）
70	丸山　俊輔	（	酒井テニス企画 ）
71	板井　優太郎	（	PanaChildren ）
72	中村　荘志	（	神戸LTC ）
73	磯井　智貴	（	ITC ）
74	松本　康平	（	Team　Kazu ）
75	井上　巧都	（	すま離宮ＴＳ ）
76	水池　快斗	（	ノアＴＡ垂水 ）
77	林　優人	（	しあわせのむらTS ）
78	山本　昂平	（	在住 ）
79	和田　陽向	（	在住 ）
80	下段　匠	（	ノアＴＡ垂水 ）
81	武本　準平	（	REX KOBE ）
82	小西　航平	（	テン・IFT ）
83	岡田　康生	（	ITC ）
84	川中　一途	（	すま離宮ＴＳ ）
85	藤田　優士	（	ノアＴＡ垂水 ）
86	河津　葵	（	ロイヤルヒル’８１TC ）
87	滝藤　凜也	（	神戸LTC ）
88	牧田　佳斗	（	PanaChildren ）
89	大浦　蒼唯	（	在住 ）

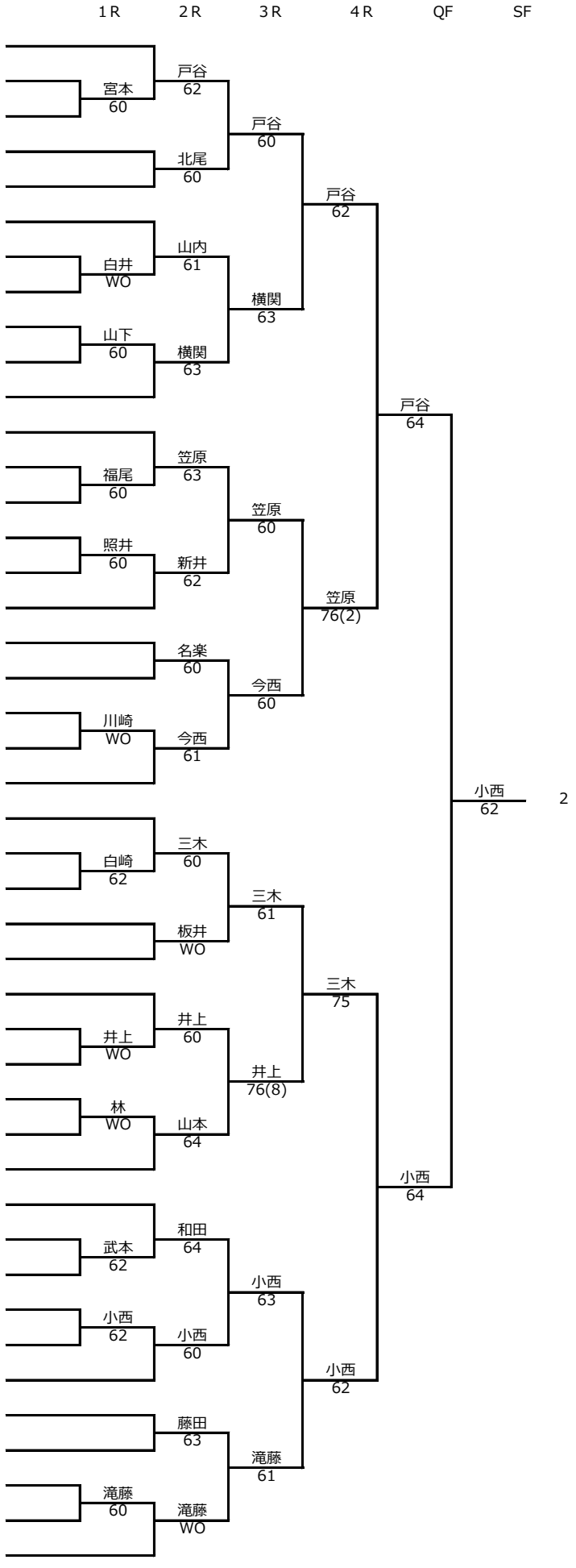

2018年第３１回神戸市小学生学年別テニス大会　５・６年男子シングルス　コンソレーション
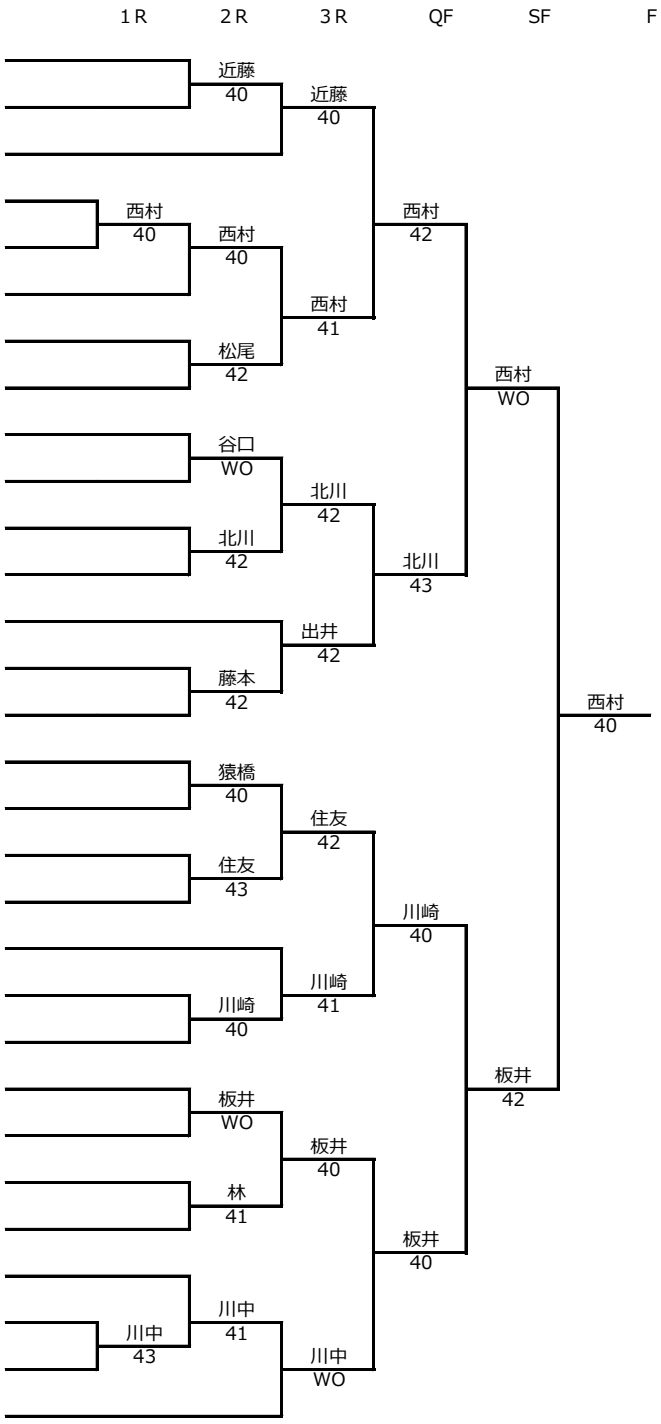
2	近藤　迅星	（	テン・IFT ）
5	伊福　剣登	（	すま離宮ＴＳ ）
8	奥村　侑一郎	（	酒井テニス企画 ）
12	西村　匠翔	（	すま離宮ＴＳ ）
13	豊島　慶大	（	在住 ）
17	八尾　駿輝	（	ACE.TC ）
20	松尾　翔真	（	ノアＴＡ垂水 ）
21	白井　佑弥	（	ITC ）
25	谷口　遥哉	（	すま離宮ＴＳ ）
28	北中　賢信	（	ITC ）
30	酒井 涼雅	（	ダンロップTS ）
33	北川　智也	（	神戸LTC ）
38	出井　綜太郎	（	GR８ ）
42	岩本　琉空	（	神戸LTC ）
43	藤本　楓汰	（	COSANA ）
47	福崎　陽太	（	ITC ）
50	猿橋　煌大	（	ノアＴＡ垂水 ）
53	白井　裕樹	（	在住 ）
54	住友　駿介	（	神戸LTC ）
59	徳山　敦士	（	PanaChildren ）
63	廣瀬　翔大	（	酒井テニス企画 ）
66	川崎　遼太	（	ノアＴＡ垂水 ）
70	丸山　俊輔	（	酒井テニス企画 ）
71	板井　優太郎	（	PanaChildren ）
73	磯井　智貴	（	ITC ）
77	林　優人	（	しあわせのむらTS ）
80	下段　匠	（	ノアＴＡ垂水 ）
83	岡田　康生	（	ITC ）
84	川中　一途	（	すま離宮ＴＳ ）
88	牧田　佳斗	（	PanaChildren ）