第65回　男子B級ダブルス

1	三好 啓支	ぐらんPa
	山名 慶一	在住
2	BYE	
3	会沢　栄志	在住
	藤村　遼平	在住
4	黒崎 昭夫	在住
	島野 誠	在住
5	郡 隆介	神戸ローンテニス倶楽部
	佐伯 健太郎	在住
6	中村 友星	在住
	中川路 栄人	在住
7	杉浦 慎一	デンソーテン
	賀内 祐介	デンソーテン
8	藤本 惺汰	COSANA
	藤谷 柊司	在住
9	宮崎 竜一	ロイヤルヒル’81TC
	木村 亮太	ロイヤルヒル’81TC
10	BYE	
11	西山 侑希	COSANA
	江口 翔吾	在住
12	宮前 和彦	在住
	奥田 圭一郎	在住
13	石川 達也	ロイヤルヒル’81TC
	相澤 和輝	ロイヤルヒル’81TC
14	山口 洋平	在住
	島田 雄輔	在住
15	BYE	
16	古川 昌紀	神戸大学教職員テニス部
	長谷川 太一	神戸大学教職員テニス部
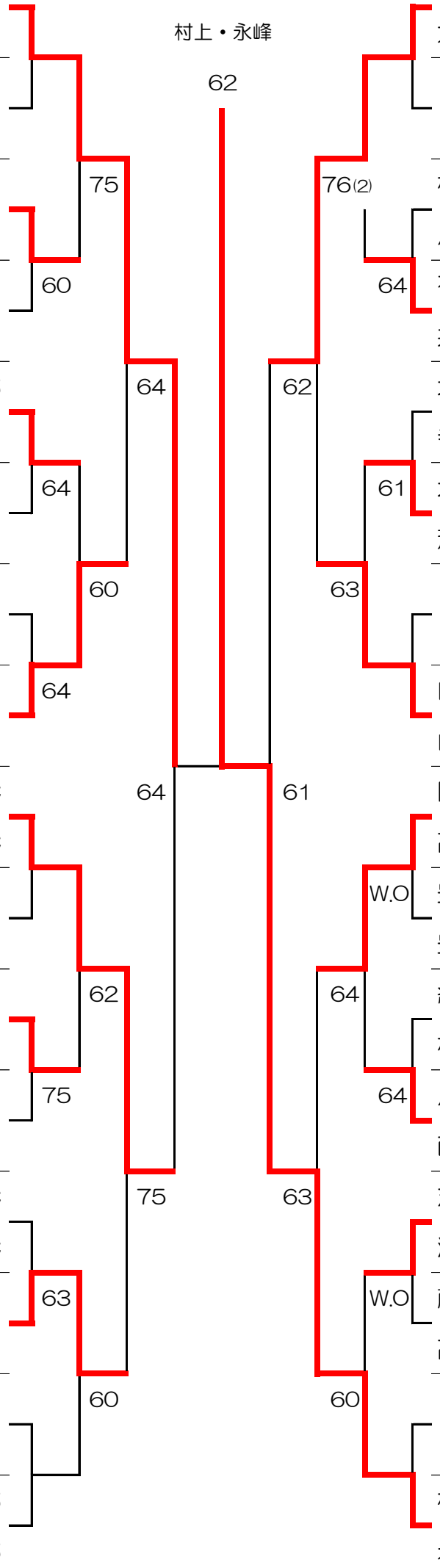
17	三木 龍之介	TEAM MARS
	大西 大地	TEAM MARS
18	BYE	
19	松田 靖弘	ナブテスコ㈱
	八重倉 光輝	ナブテスコ㈱
20	石山 賢一	タスクラブ
	井手 賢治	タスクラブ
21	北浪 孝一	ロイヤルヒル’81TC
	寺西 亮太郎	ロイヤルヒル’81TC
22	北山 裕教	アシックス
	斎田 浩之	在勤
23	BYE	
24	田中 耕司	在住
	山本 英明	在住
25	岡田 昌也	在住
	高田 康弘	在住
26	豊田 昌徳	在住
	豊田 徳哉	TRTA
27	細谷 智	川重神戸硬式テニス部
	林 哲生	川重神戸硬式テニス部
28	片岡 暁	アシックス
	西林 宏樹	アシックス
29	芝口 信之	在住
	清村 晃平	在勤
30	藤井 崇史	在住
	高松 耕次	神戸ローンテニス倶楽部
31	BYE	
32	村上 絢亮	在住
	永峰 正規	在勤